令和5年度　玖珠町行政組織図

- 町長
  - 副町長
    - 総務課
      - 行政班
      - 総務班
      - 情報システム班
      - 財政班
      - 管財班
    - みらい創生課
      - 企画・SDGs推進班
      - 地域力推進班
    - 商工観光政策課
      - 商工労政・企業誘致班
      - 観光振興班
      - 広報・デジタル化推進班
    - 基地・防災対策課
      - 基地防災班
    - 契約検査課
      - 契約検査班
    - 税務課
      - 住民税班
      - 資産税班
      - 納税班
    - 福祉保険課
      - 福祉班
      - 高齢者支援班
      - 保険年金班
    - 子育て健康支援課
      - 健康推進班
      - こども家庭支援センター準備室
        - 子育て支援班
    - 住民課
      - 総合窓口班
      - 環境生活安全班
    - 建設水道課
      - 管理班
      - 工務班
      - 水道班
    - 農林課
      - 農政班
      - 畜産班
      - 農林土木班
      - 林業振興班
    - 人権確立・部落差別解消推進課
      - 人権確立班
      - 玖珠町隣保館
  - 会計管理者
    - 会計課
      - 会計用度班

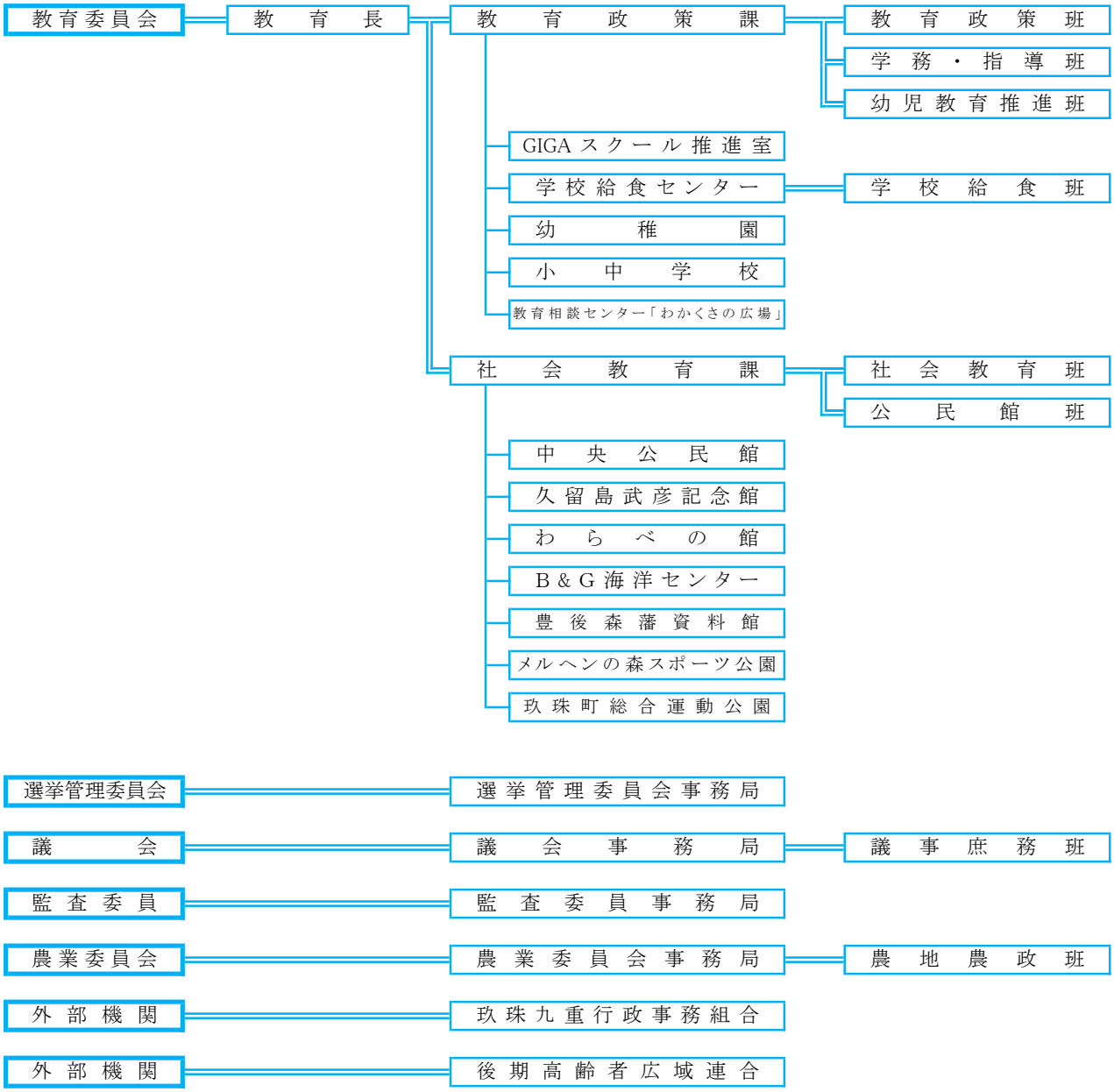
教育委員会
教育長
教育政策課
教育政策班
学務・指導班
幼児教育推進班
GIGAスクール推進室
学校給食センター
学校給食班
幼稚園
小中学校
教育相談センター「わかくさの広場」
社会教育課
社会教育班
公民館班
中央公民館
久留島武彦記念館
わらべの館
B&G海洋センター
豊後森藩資料館
メルヘンの森スポーツ公園
玖珠町総合運動公園
選挙管理委員会
選挙管理委員会事務局
議会
議会事務局
議事庶務班
監査委員
監査委員事務局
農業委員会
農業委員会事務局
農地農政班
外部機関
玖珠九重行政事務組合
外部機関
後期高齢者広域連合