令和8年度　玖珠町行政組織図

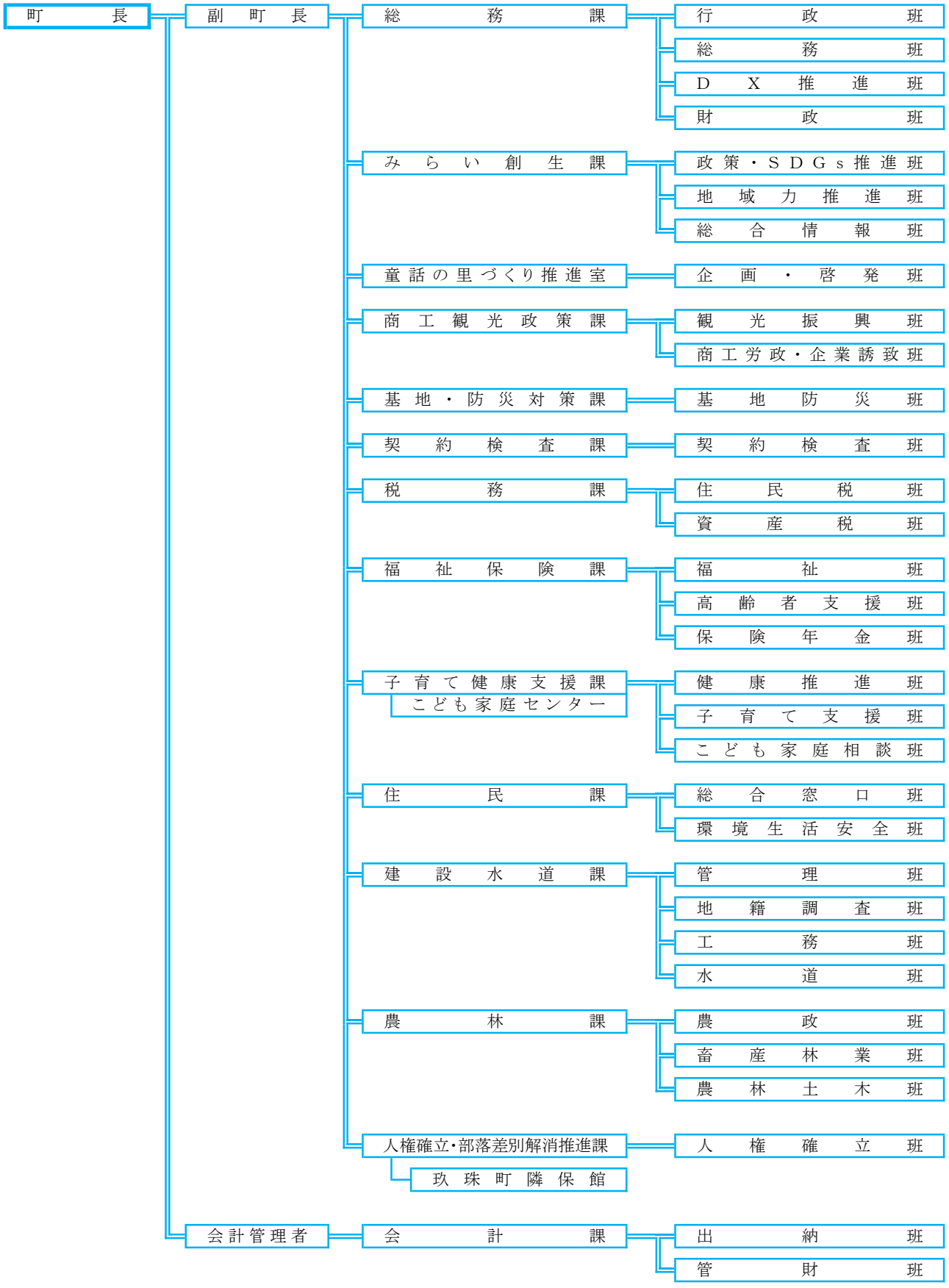

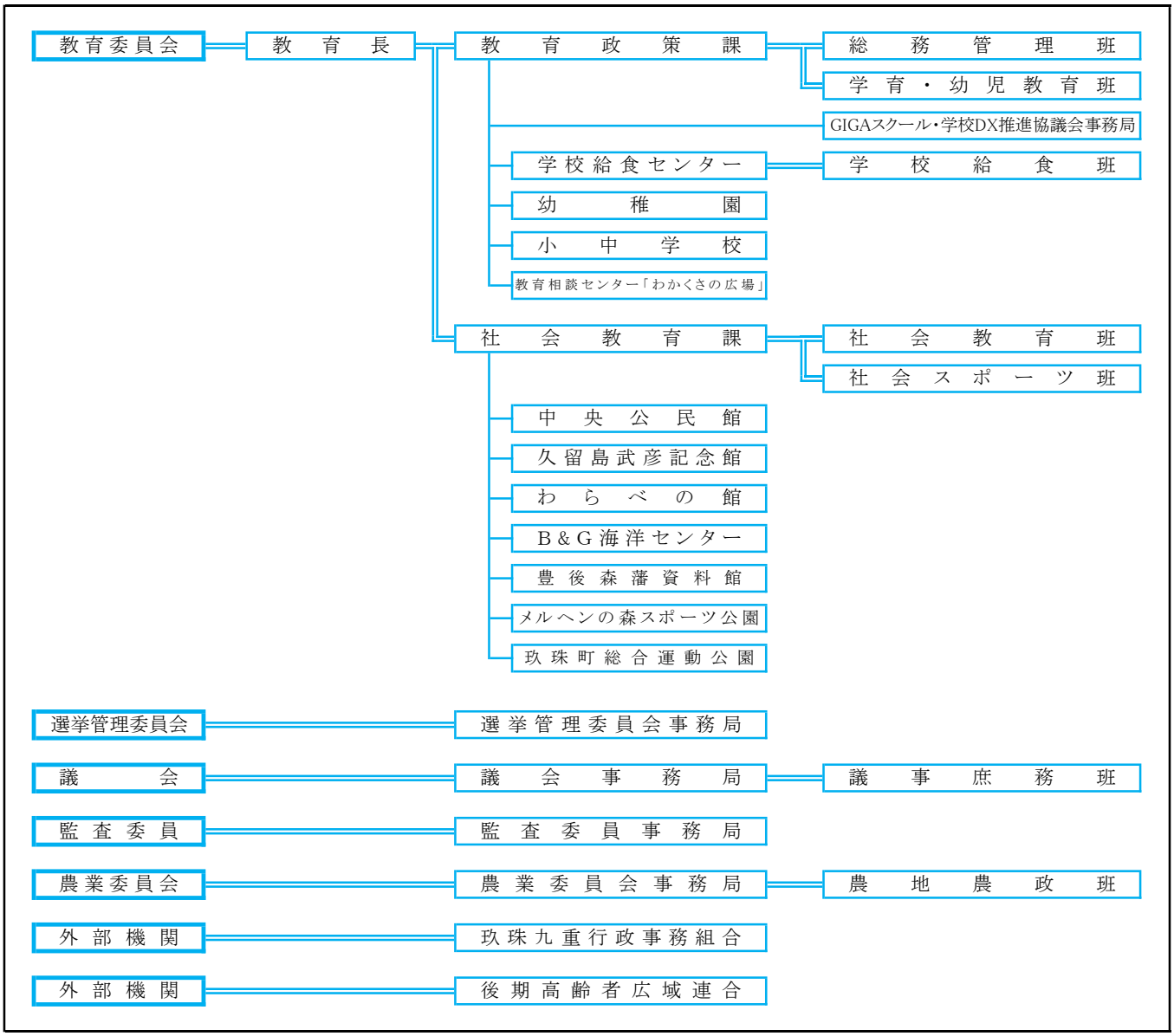
教育委員会
教育長
教育政策課
総務管理班
学育・幼児教育班
GIGAスクール・学校DX推進協議会事務局
学校給食センター
学校給食班
幼稚園
小中学校
教育相談センター「わかくさの広場」
社会教育課
社会教育班
社会スポーツ班
中央公民館
久留島武彦記念館
わらべの館
B＆G海洋センター
豊後森藩資料館
メルヘンの森スポーツ公園
玖珠町総合運動公園
選挙管理委員会
選挙管理委員会事務局
議会
議会事務局
議事庶務班
監査委員
監査委員事務局
農業委員会
農業委員会事務局
農地農政班
外部機関
玖珠九重行政事務組合
外部機関
後期高齢者広域連合